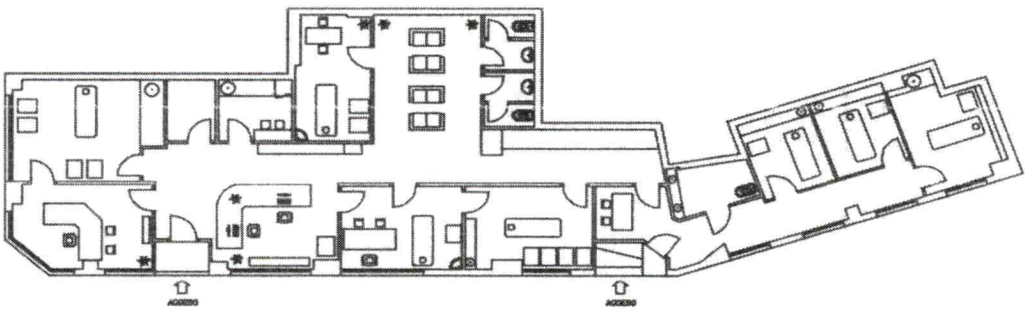

DISEÑADO: T. DE LA VEGA	OBRA: LOCAL ACACIAS 61	
FECHA: 21/12/2009	PLANO: DEFINICIÓN DE SALAS	ESCALA 1:100

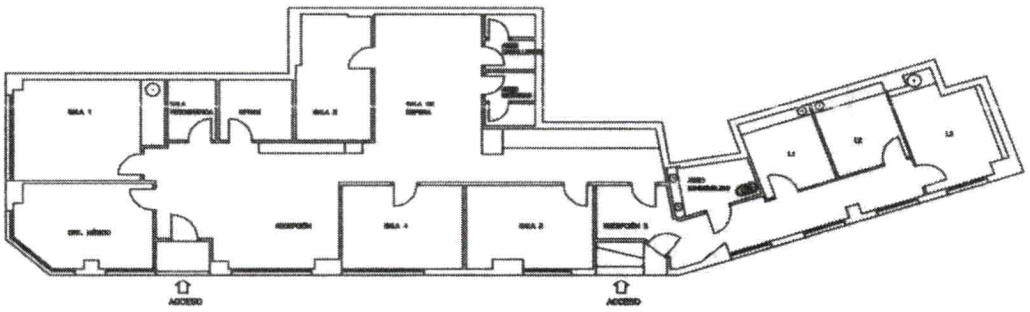

DIBUJADO: T. DE LA VEGA	OBRA: LOCAL ACACIAS 61	
FECHA: 01/12/2009	PLANO: PLANO DEFINICIÓN DE SALAS	ESCALA 1:100

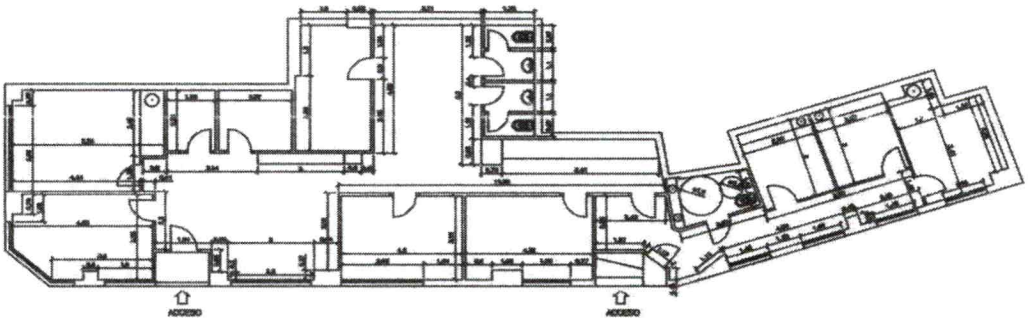

DIBUJADO: T. DE LA VEGA	OBRA: LOCAL ACACIAS 61	
FECHA: 01/12/2009	PLANO: PLANTA ACOTADA	ESCALA 1/100

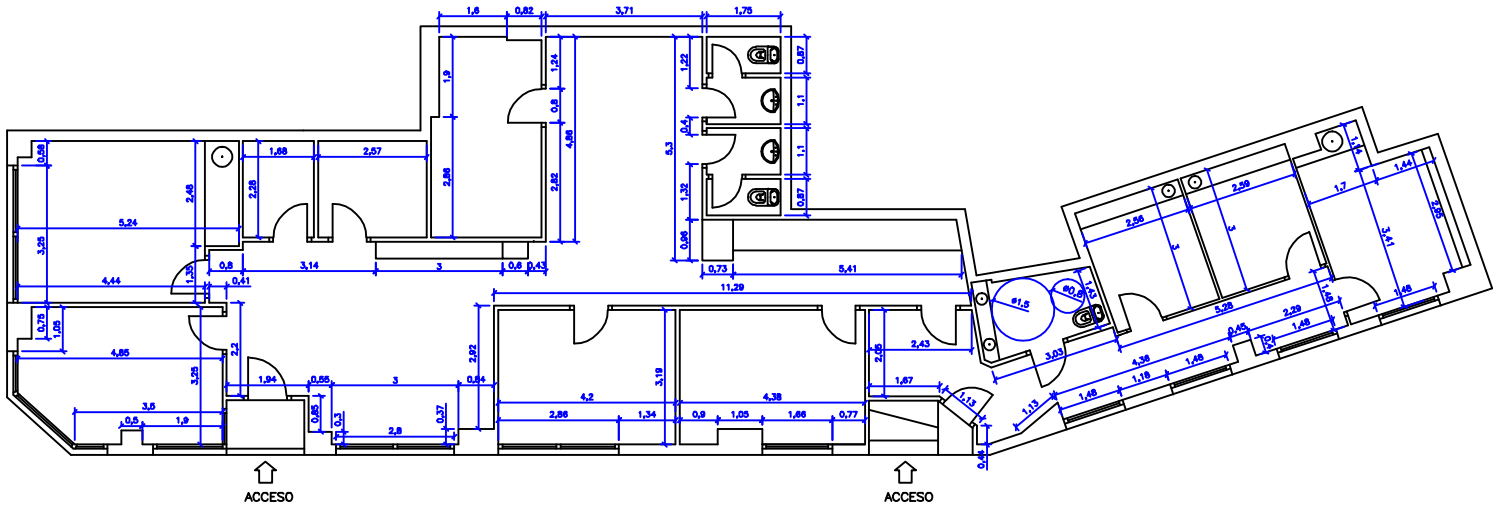

DIBUJADO: T. DE LA VEGA	OBRA: LOCAL ACACIAS 61	
FECHA: 21/12/2009	PLANO: PLANTA ACOTADA	ESCALA 1:100